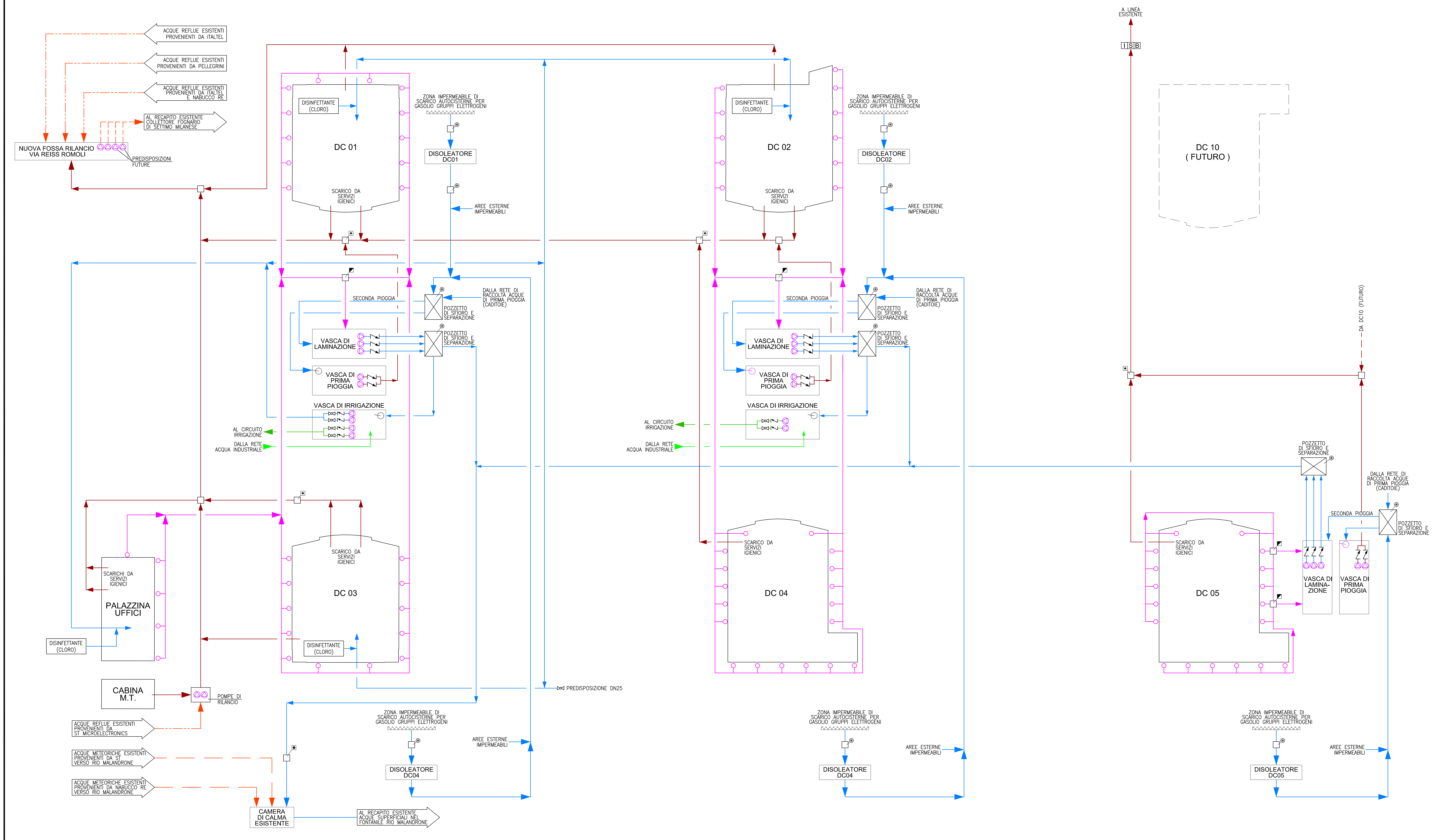
ACQUE REFLUE ESISTENTI PROVENIENTI DA ITALTEL
ACQUE REFLUE ESISTENTI PROVENIENTI DA PELLEGRINI
ACQUE REFLUE ESISTENTI PROVENIENTI DA ITALTEL E NABUCCO RE
AL RECAPITO ESISTENTE COLLETTORE FOGNARIO DI SETTIMO MILANESE
NUOVA FOSSA RILANCIO VIA REISS ROMOLI
PREDISPOSIZIONI FUTURE
DISINFETTANTE (CLORO)
DC 01
SCARICO DA SERVIZI IGIENICI
ZONA IMPERMEABILE DI SCARICO AUTOCISTERNE PER GASOLIO GRUPPI ELETTROGENI
DISOLEATORE DC01
AREE ESTERNE IMPERMEABILI
SECONDA PIOGGIA
POZZETTO DI SFIORO E SEPARAZIONE
DALLA RETE DI RACCOLTA ACQUE DI PRIMA PIOGGIA (CADITOIE)
VASCA DI LAMINAZIONE
VASCA DI PRIMA PIOGGIA
VASCA DI IRRIGAZIONE
AL CIRCUITO IRRIGAZIONE
DALLA RETE ACQUA INDUSTRIALE
DISINFETTANTE (CLORO)
DC 02
SCARICO DA SERVIZI IGIENICI
ZONA IMPERMEABILE DI SCARICO AUTOCISTERNE PER GASOLIO GRUPPI ELETTROGENI
DISOLEATORE DC02
AREE ESTERNE IMPERMEABILI
SECONDA PIOGGIA
POZZETTO DI SFIORO E SEPARAZIONE
DALLA RETE DI RACCOLTA ACQUE DI PRIMA PIOGGIA (CADITOIE)
VASCA DI LAMINAZIONE
VASCA DI PRIMA PIOGGIA
VASCA DI IRRIGAZIONE
AL CIRCUITO IRRIGAZIONE
DALLA RETE ACQUA INDUSTRIALE
A LINEA ESISTENTE
ISB
DC 10 (FUTURO)
DA DC10 (FUTURO)
SCARICHI DA SERVIZI IGIENICI
PALAZZINA UFFICI
DISINFETTANTE (CLORO)
SCARICO DA SERVIZI IGIENICI
DC 03
DISINFETTANTE (CLORO)
CABINA M.T.
POMPE DI RILANCIO
PREDISPOSIZIONE DN25
ACQUE REFLUE ESISTENTI PROVENIENTI DA ST MICROELECTRONICS
ACQUE METEORICHE ESISTENTI PROVENIENTI DA ST VERSO RIO MALANDRONE
ACQUE METEORICHE ESISTENTI PROVENIENTI DA NABUCCO RE VERSO RIO MALANDRONE
CAMERA DI CALMA ESISTENTE
AL RECAPITO ESISTENTE ACQUE SUPERFICIALI NEL FONTANILE RIO MALANDRONE
ZONA IMPERMEABILE DI SCARICO AUTOCISTERNE PER GASOLIO GRUPPI ELETTROGENI
DISOLEATORE DC04
AREE ESTERNE IMPERMEABILI
SCARICO DA SERVIZI IGIENICI
DC 04
ZONA IMPERMEABILE DI SCARICO AUTOCISTERNE PER GASOLIO GRUPPI ELETTROGENI
DISOLEATORE DC04
AREE ESTERNE IMPERMEABILI
POZZETTO DI SFIORO E SEPARAZIONE
DALLA RETE DI RACCOLTA ACQUE DI PRIMA PIOGGIA (CADITOIE)
SECONDA PIOGGIA
POZZETTO DI SFIORO E SEPARAZIONE
SCARICO DA SERVIZI IGIENICI
DC 05
VASCA DI LAMINA-ZIONE
VASCA DI PRIMA PIOGGIA
ZONA IMPERMEABILE DI SCARICO AUTOCISTERNE PER GASOLIO GRUPPI ELETTROGENI
DISOLEATORE DC05
AREE ESTERNE IMPERMEABILI

LEGENDA

⊡	PUNTO PRELIEVO CAMPIONI ACQUE PROVENIENTI DAI SERVIZI IGIENICI
⊛	PUNTO PRELIEVO CAMPIONI ACQUE METEORICHE PROVENIENTI DAI PIAZZALI
◩	PUNTO PRELIEVO CAMPIONI ACQUE METEORICHE PROVENIENTI DALLE COPERTURE
◈	PUNTO PRELIEVO CAMPIONI ACQUE METEORICHE DI SECONDA PIOGGIA PROVENIENTI DAI PIAZZALI E DALLA COPERTURA VERSO FONTANILE RIO MALANDRONE
◬	ELETTROPOMPA SOMMERGIBILE
⋈	VALVOLA A SFERA
↖	VALVOLA DI RITEGNO
⊖	VALVOLA DI LIMITAZIONE DEL CARICO CON CHIUSURA A GALLEGGIANTE
━	TUBAZIONI RACCOLTA ACQUE METORICHE PROVENIENTI DAI PIAZZALI IN PVC RIGIDO PER CONDOTTE INTERRATE
━	TUBAZIONI RACCOLTA ACQUE METEORICHE PROVENIENTI DALLA COPERTURA IN PVC RIGIDO PER CONDOTTE INTERRATE
━	TUBAZIONI RACCOLTA ACQUE PROVENIENTI DAI SERVIZI IGIENICI IN POLIETILENE AD ALTA DENSITA' (PEAD)
━	TUBAZIONI ACQUE METEORICHE IN USCITA DALLE VASCHE DI LAMINAZIONE VERSO IL RECAPITO ESISTENTE NEL FONTANILE RIO MALANDRONE IN PVC RIGIDO PER CONDOTTE INTERRATE
— —	TUBAZIONI RACCOLTA ACQUE METEORICHE ESISTENTI
— - - —	TUBAZIONI RACCOLTA ACQUE REFLUE ESISTENTI
- - - -	TUBAZIONI DI SMALTIMENTO ACQUE REFLUE IN PRESSIONE ESISTENTI
VASCA DI LAMINAZIONE	VASCA DI LAMINAZIONE IN ELEMENTI PREFABBRICATI EQUIPAGGIATA CON N°3 ELETTROPOMPE SOMMERGIBILI PER INVIO ACQUA LAMINATA A PORTATA CONTROLLATA AL PUNTO DI RECAPITO ESISTENTE ACQUE SUPERFICIALI NEL FONTANILE RIO MALANDRONE
VASCA DI PRIMA PIOGGIA	VASCA DI PRIMA PIOGGIA IN ELEMENTI PREFABBRICATI EQUIPAGGIATA CON N°2 ELETTROPOMPE SOMMERGIBILI PER INVIO ACQUA A PORTATA CONTROLLATA AL RECAPITO FOGNARIO ESISTENTE
DISOLEATORE	DISOLEATORE STATICO LAMELLARE PREFABBRICATO

NOTE

1 – PER IL VOLUME DELLE VASCHE DI PRIMA PIOGGIA E DELLE VASCHE DI LAMINAZIONE RELATIVE AL PROGETTO DC05, VEDERE STUDIO DI INVARIANZA IDRAULICA DI M6 ENGINEERING srl, DOCUMENTO n° K225–RT_0 REVISIONE 0 DEL GIUGNO 2019

progetto n.
13 03 - DATA 4 ITALY - CORNAREDO/SETTIMO M.SE

supervisore delegato del committente (maitre d'ouvre):
GIS.IMO S.r.l.
centro direzionale quattrotorri
06132 PERUGIA
tel.: +39 075 517 29 83 fax: +39 075 518 12 88

assistente del committente (A.M.O.):
GARRETTI ASSOCIATI S.r.l.
via Trieste, 9 - 20146 MILANO
tel.: +39 02 430 6931 fax: +39 02 480 170 51
www.garrettiassociati.it

progetto architettonico:
GARRETTI ASSOCIATI S.r.l.
via Trieste, 9 - 20146 MILANO
tel.: +39 02 430 6931 fax: +39 02 480 170 51
www.garrettiassociati.it

opere edili e prefabbricati:
GENERALE PREFABBRICATI S.p.a.
centro direzionale quattrotorri
06132 PERUGIA
tel.: +39 075 517 29 83 fax: +39 075 518 12 88
www.generaleprefabbricatispa.com

impianti meccanici:
OMEGA CONCEPT IMPIANTI E SISTEMI S.p.A.
Via Chiese, 72 - 20126 - MILANO
tel.: +39 02 8180951
e-mail: omega.direzione.axima@engie.com

impianti elettrici/dati:
ENGIE CONTRACTING ITALIA S.r.l.
via G. Ribotta 31
00144 Roma

SCHNEIDER ELECTRIC S.p.A.
Via Circonvallazione Est, 1 - 24040 STEZZANO (BG)
tel.: +39 0354151111 fax: +39 0354153200
www.schneider-electric.com

ENERIA
Rue de Longpont - BP 10202 - 91311 MONTLHERY
Cedex - FRANCE
tel.: +33 (0) 169802100 fax: +33 (0) 169802150
www.eneria.fr

progettazione antincendio:
STUDIO TECNICO ZACCARELLI S.r.l.
via Ludovico il Moro, 17 - 20143 MILANO
tel.: +39 02 891 200 81 fax: +39 02 813 962 8
www.studiozaccarelli.it

supervisione:
ITALSOCOTEC S.p.a.
Via Pontaccio,12/A- 20121 Milano
tel. +39 02 89051500 fax +39 02 89051501
italsocotec@italsocotec.it

prima emissione
28 febbraio 2014

disegnato da
C.B.

AGGIORNAMENTI

cod	data	descrizione
■ E	27.11.2018	**AGGIUNTO EDIFICIO DC04**
■ F	04.03.2019	**COME COSTRUITO EDIFICIO DC04**
■ G	14.06.2019	**REVISIONE GENERALE PER AGGIUNTA EDIFICIO DC05**
■ H	29.11.2019	**AGGIORNAMENTO DOPO MODIFICA VASCHE DC05**

descrizione:
DATA 4 ITALY
SCHEMA DI FLUSSO SISTEMA DI RACCOLTA E SMALTIMENTO
ACQUE PROVENIENTI DAI SERVIZI IGIENICI, ACQUE METEORICHE
E ZONE DI SCARICO GASOLIO PER GRUPPI ELETTROGENI

elaborato a cura di:
ENGIE Solutions
OMEGA CONCEPT IMPIANTI E SISTEMI
Italia - BU Industria
Via Chiese, 72 - 20126 MILANO
tel.: +39 02 818095.1
e-mail: omega.direzione.axima@engie.com

proprietà
DATA 4 ITALY S.R.L.
Piazza Eleonora Duse, 2
20122 MILANO

progetto
DATA CENTER
CAMPUS
PROGETTO ESECUTIVO

EXTERNAL
WORKS

Ing. MAURIZIO DINI CIACCI
N° 15397 dell'Albo Professionale
degli Ingegneri della Provincia
di MILANO

scala:
/ A0

tavola n.

disciplina	lotto	sub	categoria	tipo	piano	numero
C	00	00	SC	00		01

RETI ESTERNE